ESC
TECHNICAL SERVICE GMBH

OPTIMIERUNG
PULP & PAPER

BÜTTENRÜHRWERKE

MIT INNENLIEGENDER STOPFBUCHSE

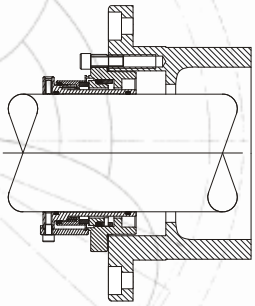

ABDICHTEN

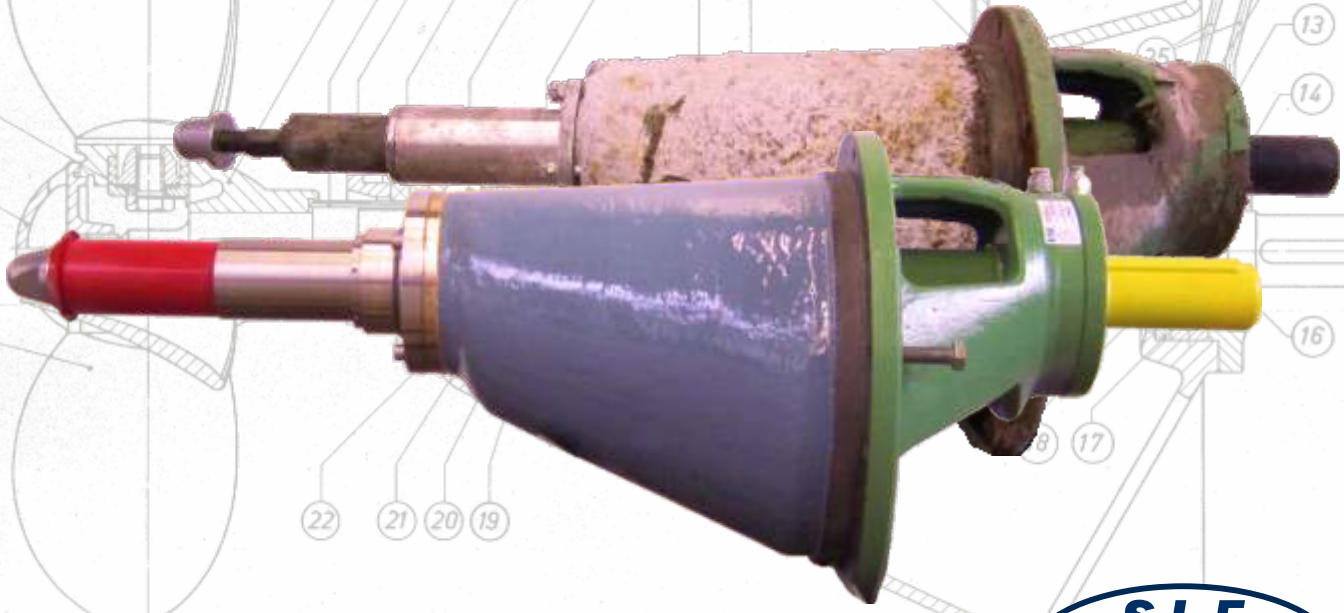

S-L-E
Service Level Eco
ESC
TECHNICAL SERVICE GMBH

protect the environment

ESC Technical Service GmbH
Daimlerstraße 15/2 * 72351 Geislingen
Fon 0049(0)7433 26028-0 *Fax 0049(0)7433 26028-29
Email: escts@escts.de * Web: www.escts.de * www.facebook.com/esctechnicalservice

ESC
TECHNICAL SERVICE GMBH

Das Problem...

...Büttenrührwerke mit Stopfbuchspackung im INNEREN der Bütte können nicht oder nur schlecht regelmäßig gewartet werden.

Also...

...wird die Stopfbuchspackung vorab schon kräftiger angezogen um zu verhindern, dass gleich nach dem Einbau größere Mengen Stoffsuspension in die Lager dringt.

Die Folge:

- ***Hoher Verschleiß der Packung aufgrund der höheren Vorspannung***
- ***Verschleiß und Schaden an der Wellenhülse durch die hohe Reibung***
- ***Leckage beschädigt bereits in kurzer Zeit unbemerkt die Lagerung***
- ***Leckage dringt durch das gesamte Rührwerke bis vor die Bütte***

Die Konsequenz:

- ***Schadensbild erfordert Ausbau und Reparatur***

ESC
TECHNICAL SERVICE GMBH

Wirksame Lösung!

1.

Analyse der Gegebenheiten:

- ☑ Hersteller
- ☑ Typ und Größe
- ☑ Einbauraum
- ☑ Bedingungen
- ☑ Schadensbild

2.

Ausarbeiten der Lösung:

- ☑ Direkte Schnittstelle
- ☑ GLRD Prinzip
- ☑ Werkstoffauswahl
- ☑ Konstruktion
- ☑ Kundenvorschlag

3.

Umsetzung:

- ☑ Herstellung
- ☑ Einbau

4.

Ergebnis:

- ☑ Keine Leckage
- ☑ Kein Verschleiss
- ☑ Lange Laufzeiten
- ☑ Weniger Kosten

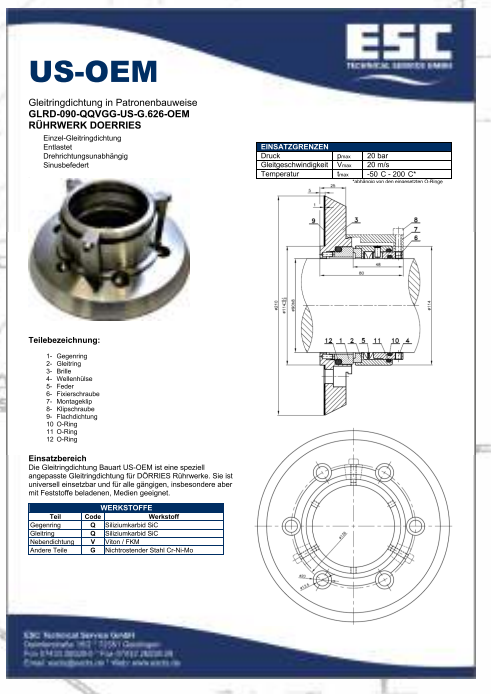

ESC TECHNICAL SERVICE GMBH

US-OEM

Gleitringdichtung in Patronenbauweise
GLRD-090-QQVGG-US-G.626-OEM
RÜHRWERK DOERRIES

Einzel-Gleitringdichtung
Entlastet
Drehrichtungsunabhängig
Sinusbefedert

EINSATZGRENZEN		
Druck	p_{max}	20 bar
Gleitgeschwindigkeit	v_{max}	20 m/s
Temperatur	t_{max}	-50 C - 200 C*

*Abhängig von den verwendeten O-Ringen

Teilebezeichnung:

1- Gegenring
2- Gleitring
3- Brille
4- Wellenhülse
5- Feder
6- Finierschraube
7- Montagekip
8- Klipschraube
9- Flachdichtung
10 O-Ring
11 O-Ring
12 O-Ring

Einsatzbereich
Die Gleitringdichtung Bauart US-OEM ist eine speziell angepasste Gleitringdichtung für DORRIES Rührwerke. Sie ist universell einsetzbar und für alle gängigen, insbesondere aber mit Feststoffe beladenen, Medien geeignet.

WERKSTOFFE		
Teil	Code	Werkstoff
Gegenring	Q	Silizumkarbid SiC
Gleitring	Q	Silizumkarbid SiC
Nebendichtung	V	Viton / FKM
Andere Teile	G	Nichtrostender Stahl Cr-Ni-Mo

ESC
TECHNICAL SERVICE GMBH

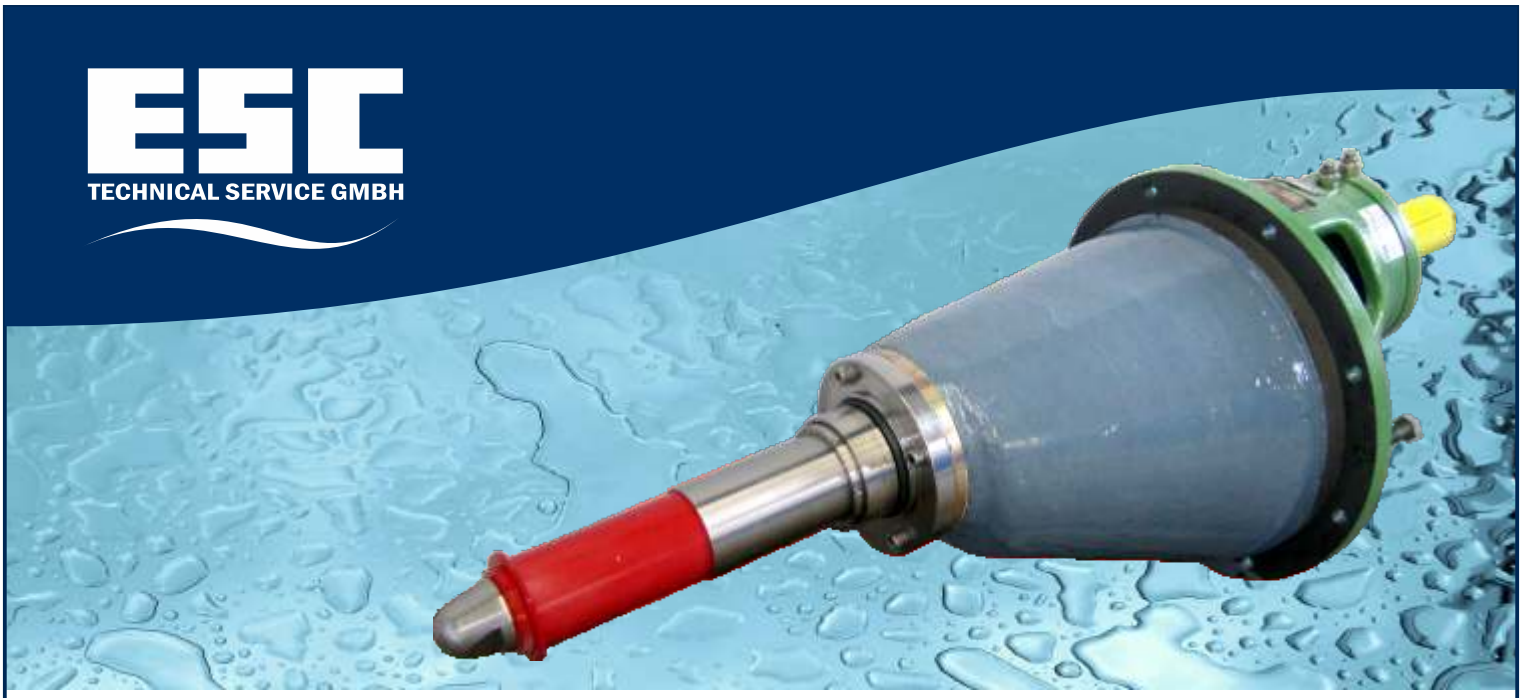

ISO 9001:2008
DEKRA Certification
DEKRA
zertifiziert

Qualitätsmanagement

Wir sind zertifiziert

Regelmäßige freiwillige
Überwachung nach ISO 9001:2008

S-L-E
Service Level Eco
ESC
TECHNICAL SERVICE GMBH

protect the environment

Unter diesem Label verstehen wir die Auflage, maximalen Service im Bereich von Rotating Equipment und dazu gehörigen Anlagen zu liefern und dabei ökonomische und ökologische Gesichtspunkte miteinander zu verbinden. Dazu werden ebenso alle unsere internen und externen Prozesse durchgängig und grundsätzlich Pro-Ökologisch ausgerichtet.

Weitere Ausführungen zu diesem Thema finden Sie unter: **www.escts.de**

Gesellschaft für innovative Technik an Rotating Equipment

ESC
TECHNICAL SERVICE GMBH

Daimlerstraße 15/2 * 72351 GEISLINGEN
FON: 0049(0)7433 26028-0
FOX: 0049(0)7433 26028-29
MAIL: escts@escts.de

www.escts.de
www.facebook.com/esctechnicalservice

Made by Schwaben

Dk00196 20210611