ESC
TECHNICAL SERVICE GMBH

OPTIMIERUNG
PULP & PAPER

DRUCKSORTIERER

ERFOLGREICH
ABDICHTEN

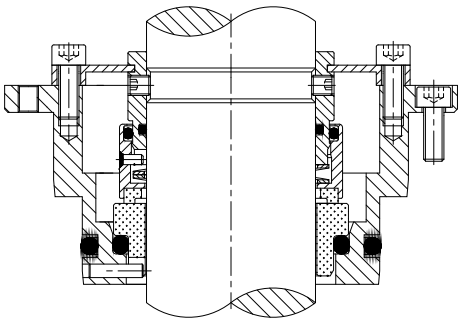

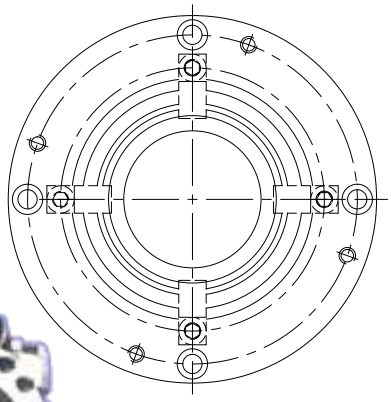

S-L-E
Service Level Eco
ESC
TECHNICAL SERVICE GMBH

protect the environment

ESC Technical Service GmbH
Daimlerstraße 15/2 * 72351 Geislingen
Fon 0049(0)7433 26028-0 *Fax 0049(0)7433 26028-29
Email: escts@escts.de * Web: www.escts.de * www.facebook.com/esctechnicalservice

ESC
TECHNICAL SERVICE GMBH

Das Problem...

- ☒ *Sortierer mit Stopfbuchsenpackung*
- ☒ *Vertikalsortierer oder Horizontalsortierer*

- ☒ *Defekte Wellenschutzhülsen*
- ☒ *Reparaturaufwand*

- ☒ *Lagerschaden*
- ☒ *Wellenschaden*

- ☒ *Verlust an Papierstoff*
- ☒ *Kontamination der Umwelt*

Die Konsequenz...

- ☒ *Hohe Wartungskosten*
- ☒ *Störung der Kernprozesse*

ESC
TECHNICAL SERVICE GMBH

Die Lösung...

☑ *Umbau auf funktionierende Gleitringdichtung*

1.

Analyse der Gegebenheiten:

- ☑ Betriebsbedingungen
- ☑ Problemanalyse
- ☑ Einbauraum

2.

Ausarbeiten der Lösung:

- ☑ Direkte Schnittstelle
- ☑ GLRD Prinzip
- ☑ Werkstoffauswahl
- ☑ Konstruktion
- ☑ Kundenvorschlag

3.

Umsetzung:

- ☑ Herstellung
- ☑ Einbau

4.

Ergebnis:

- ☑ Keine Leckage
- ☑ Kein Verschleiss
- ☑ Lange Laufzeiten
- ☑ Weniger Kosten

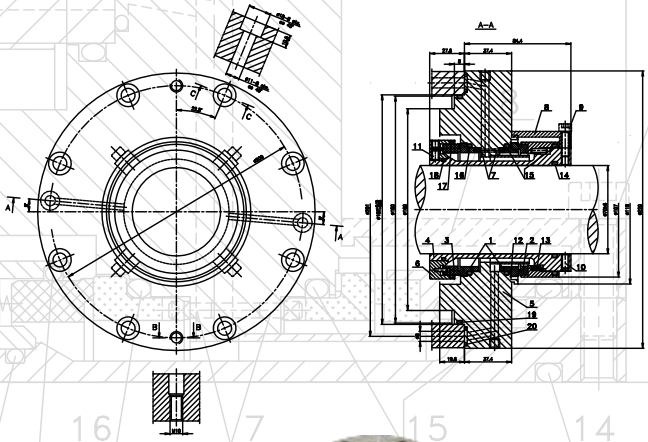

ESC
TECHNICAL SERVICE GMBH

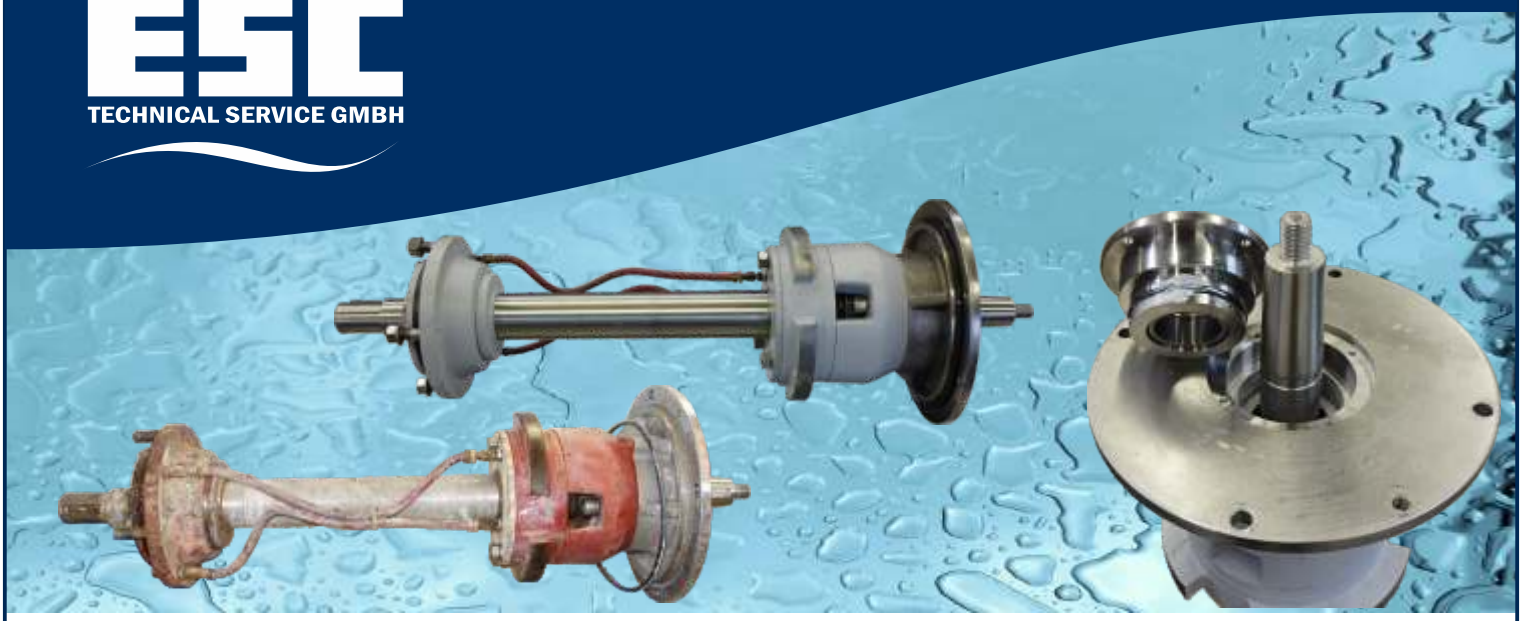

ISO 9001:2008
DEKRA Certification
DEKRA
zertifiziert

Qualitätsmanagement

Wir sind zertifiziert

Regelmäßige freiwillige
Überwachung nach ISO 9001:2008

S-L-E
Service Level Eco
ESC
TECHNICAL SERVICE GMBH

protect the environment

ZERTIFIKAT

ESC
TECHNICAL SERVICE GMBH

ISO 9001:2015

ESC Technical Service GmbH

DEKRA

Unter diesem Label verstehen wir die Auflage, maximalen Service im Bereich von Rotating Equipment und dazu gehörigen Anlagen zu liefern und dabei ökonomische und ökologische Gesichtspunkte miteinander zu verbinden. Dazu werden ebenso alle unsere internen und externen Prozesse durchgängig und grundsätzlich Pro-Ökologisch ausgerichtet.

Weitere Ausführungen zu diesem Thema finden Sie unter: **www.escts.de**

Gesellschaft für innovative Technik an Rotating Equipment

ESC
TECHNICAL SERVICE GMBH

Daimlerstraße 15/2 * 72351 GEISLINGEN
FON: 0049(0)7433 26028-0
FOX: 0049(0)7433 26028-29
MAIL: escts@escts.de

www.escts.de
www.facebook.com/esctechnicalservice

Made by Schwaben

Dk00294 20210616